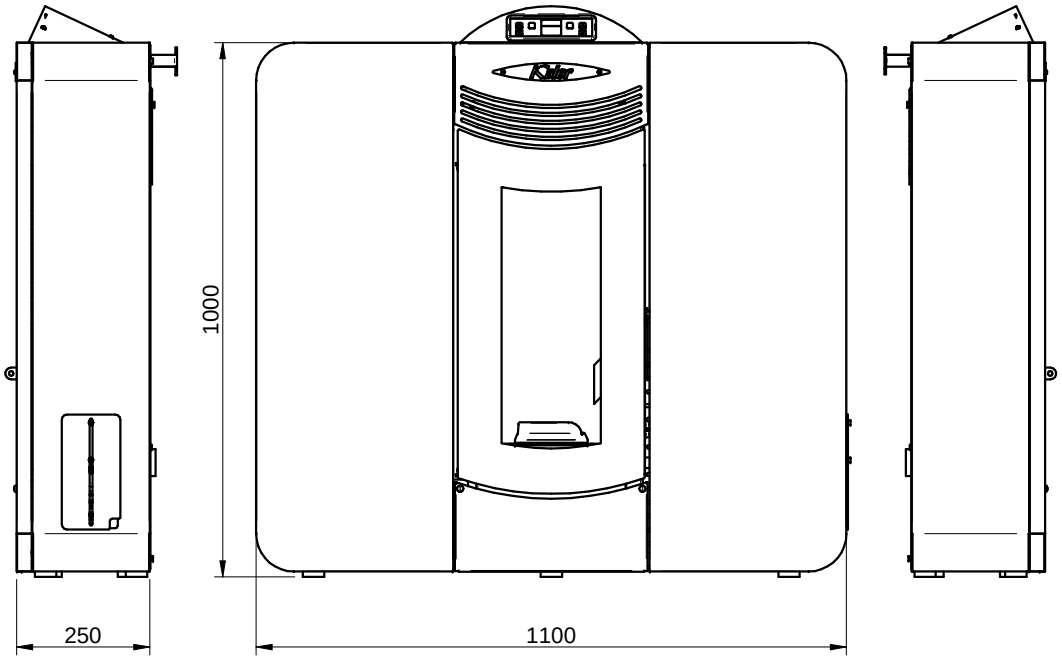


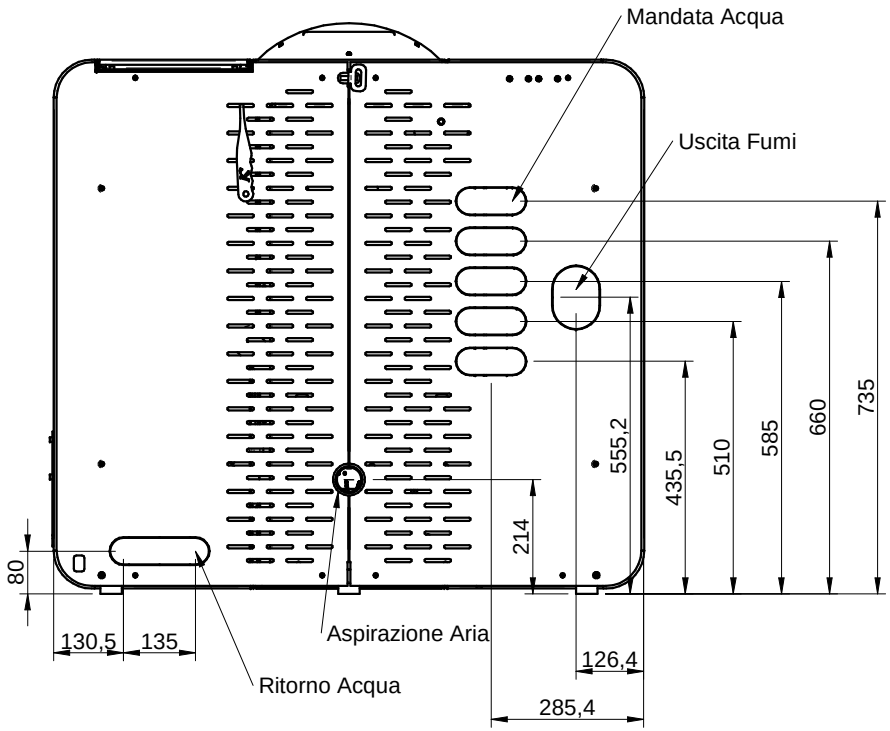


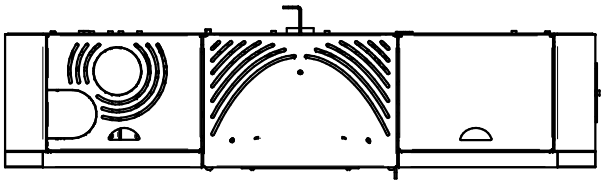

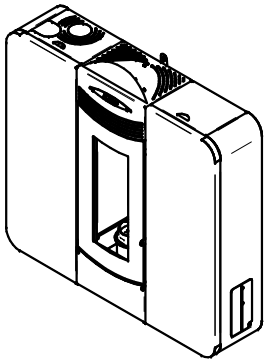

| TOLLERANZE GENERALI DI LAVORAZIONE | | | | | | | | | | | | |
|---|---|---|---|---|---|---|---|---|---|---|---|---|
| GRADO DI PRECISIONE | | DIMENSIONI LINEARI | | | | | | | | | | |
| | | FINO A 6 | DA 6 A 60 | DA 60 A 120 | DA 120 A 400 | DA 400 A 1000 | DA 1000 A 2000 | DA 2000 A 4000 | OLTRE 4000 | | | |
| ~ | ✓ | ± 0,15 | ± 0,2 | ± 0,3 | ± 0,5 | ± 0,8 | ± 1,2 | ± 2 | ± 3,5 | | | |
| ▽ | 12 ✓ | ± 0,1 | ± 0,15 | ± 0,25 | ± 0,4 | ± 0,6 | ± 1 | ± 1,5 | ± 2.5 | | | |
| ▽▽ | 3,2 ✓ | ± 0,05 | ± 0,1 | ± 0,15 | ± 0,2 | ± 0,3 | ± 0,5 | | | | | |
| DIMENSIONI ANGOLARI | | | | | | | | | | | | |
| LUNGH. LATO CORTO | | FINO A 10 | | DA 10 A 50 | | DA 50 A 150 | | OLTRE 150 | | | | |
| CAMPO TOLLERANZA | | ± 3° | | ± 2° | | ± 1° | | ± 30' | | | | |

Materiale

Peso

Spessore

Trattamento

Colore

| | | | | |
|---|---|---|---|---|
| I | | | | LAVORAZIONI GENERALI |
| H | | | | |
| G | | | | |
| F | | | | |
| E | | | | |
| D | | | | |
| C | | | | |
| B | | | | |
| A | | | | |
| Rev. | Data | Dis. | Modifica | |

AMG S.p.A.
Via delle Arti e dei Mestieri 1/3
36030 San Vito di Leguzzano(VI) - ITALIA

Il presente disegno rimane di proprietà di AMG S.p.A.
Ci riserviamo di tutelare i nostri diritti a termini di legge

Scala 1:10 | Data 21/07/2014

Disegnato: MZ | Approvato:

DESCRIZIONE: KALOR 16kW IDRO | CODICE | REV.